GMR
FOR FIRE AND FUN

CATALOGO

2023-2024

Fuoco • BBQ • Riscaldamento • Raffrescamento

Fuoco e manutenzione

Pz/Cartone | Peso Cad. | Dim. Pall
Cart./Pall | Pz/Pall | Tempo combustione

24
75
423
180g
cm 120x80x125h
8/10"

FIRE32 ecologico

Articolo 30128 EAN 8025950301283

Accendifuoco ecologico in tavoletta da 32 cubi inodori, confezionati in film di plastica. Conforme alla norma DIN EN 1860-3, FSC

6
108
100
450g
cm 120x80x190h
8/10"

FIRE72 ecologico

Articolo 43262 EAN 8025950432628

Accendifuoco ecologico da 72 cubi inodori, confezionati in astuccio rigido di cartone. Conforme alla norma DIN EN 1860-3, FSC

6
48
45
1,2 kg
cm 120x80x195h
8/10"

FIRE192 ecologico

Articolo 43273 EAN 8025950432734

Accendifuoco ecologico da 192 cubi inodori, confezionati sacchetto di carta. Conforme alla norma DIN EN 1860-3, FSC

12
40
60
600g
cm 120x80x200h
8/10"

RICCIOLO45

Articolo 43268 EAN 8025950432680

45 riccioli di legno intrecciato, confezionati in astuccio rigido di cartone. Conforme alla norma DIN EN 1860-3, FSC

24
90
480
240g
cm 80x120x180
6/7"

FIRE48

Articolo 43041 EAN 8025950430419

48 cubetti di accendifuoco bianco.
Confezionati in scatole a colori.

18
126
110g
cm 80x120x135
40"

Giant accendifuoco ecologico

Articolo 43021 EAN 8025950430211

Accendifuoco Gigante confezionato singolarmente.
Ideale per camini e barbecue. 100% naturale senza odore.

Fuoco e manutenzione

28
90
200g
cm 80x120x180
5/6"

Zuccherino

Articolo 43033 EAN 8025950430334

48 cubetti accendifuoco bianco.
Confezionati in scatola a colori.

32
90
200g
cm 80x120x190
5/6"

Blue Energy

Articolo 43040 EAN 8437000566168

Accendifuoco bianco, 48 cubetti. Confezionato in scatole di cartone a colori.

24
75
150g
cm 80x120x100
7/9"

Waferino 28

Articolo 30124 EAN 8025950301245

28 cubetti accendifuoco assolutamente inodori, confezionati in busta trasparente.

12
40
900g
cm 80x120x155

Fuocobello pulivetro e Puligrill

Articolo 44110 EAN 8025950441101

12 bottiglie da 750 ml per cartone. Con vaporizzatore a prova di bimbo. Toglie rapidamente la fuliggine dai vetri ceramici di caminetti e stufe.

12
60
800g
cm 80x120x190

Zuccherino accendifuoco liquido

Articolo 43100 EAN 8025950431003

12 bottiglie da 1 litro per cartone, con tappo di sicurezza. Garantisce un'accensione facile e inodore di legna e carbonella, rispettando la sicurezza dell'utilizzatore. No ritorno fiamma.

24
234
0,030 kg
cm 80x120x144

Polvere di pulizia antifuliggine

Articolo 42142 EAN 4007467627043

5 buste di polvere spazza stufa. La povere contiene additivi che favoriscono il distaccamento della fuliggine dalla canna fumaria.

12
48
1,3 kg
cm 100x120x175

Tronchetto spazzacamino

Articolo 42130 EAN 8025950421301

Tronchetto a base di paraffina, segatura di faggio ed altre sostanze. Arderà per circa 90 minuti, emanando fumi che provocano il distacco della fuliggine per azione catalitica dalla canna fumaria.

24
40
600g
cm 80x120x140

Tronchetto spazzastufa

Articolo 42060 EAN 8025950420601

Tronchetto a base di paraffina, segatura di faggio ed altre sostanze. Una volta acceso, arderà per circa 45 minuti, emanando fumi che provocano il distacco della fuliggine per azione catalitica.

12
30
1,5 kg
cm 80x120x195

Spazzastufa pellet

Articolo 42145 EAN 8025950421455

Pellet d'abete e Faggio impastato con la nostra polvere di pulizia anti fuliggine. La sua azione agirà sui catrami sciogliendoli. Sacchetto multi colore con finestrella per vedere la qualità del prodotto.

10
80
950 g
100x120 cm
2 ore

Fibra Flame

Articolo 41121 EAN 8712483220036

Tronchetto a base di paraffina e segatura di faggio. Ogni ceppo è riposto in busta di carta speciale, idonea allo scopo, stampata a colori.

Fuoco e manutenzione

Pall Box Accendifuoco 60 x 40 x h 100 cm

Pall Box	Articolo	EAN	PZ / Pall Box
FIRE 32	30128P	8025950301283	423
FIRE 72	43262P	8025950432628	100
FIRE 192	43273P	8025950432734	45
RICCIOLO 45	43268P	8025950432680	60

Espositore fuoco vivo

Puoi assortirlo come vuoi tu!

ARTICOLO		10140
Dimensioni:		
altezza	cm	180
larghezza	cm	50
profondità	cm	32

12
48
0,17g
cm
80x120x160

Guarnizione in Fibra di Vetro - ø 5-8 mm

Articolo 42190 EAN 8025950421905

Estensibile - Guarnizione in fibra di vetro per stufe, inserti e forni. Lunghezza 2,5 mt. Tubo da 17 ml di colla refrattaria, resistente a 1.100°. Packaging appendibile.

12
48
0,17g
cm
80x120x160

Guarnizione in Fibra di Vetro - ø 9-12 mm

Articolo 42200 EAN 8025950422001

Estensibile - Guarnizione in fibra di vetro per stufe, inserti e forni. Lunghezza 2,5 mt. Tubo da 17 ml di colla refrattaria, resistente a 1.100°. Packaging appendibile.

12
48
0,17g
cm
80x120x160

Guarnizione in Fibra di Vetro - ø 6 mm

Articolo 42191 EAN 8025950421912

Guarnizione in fibra di vetro per stufe, inserti e forni. Confezione di plastica rigida appendibile. Lunghezza: 2,5 m. Colla non inclusa.

12
48
0,17g
cm
80x120x160

Guarnizione in Fibra di Vetro - ø 8 mm

Articolo 42192 EAN 8025950421929

Guarnizione in fibra di vetro per stufe, inserti e forni. Confezione di plastica rigida appendibile. Lunghezza: 2,5 m. Colla non inclusa.

12
48
0,17g
cm
80x120x160

Guarnizione in Fibra di Vetro - ø 10 mm

Articolo 42193 EAN 8025950421936

Guarnizione in fibra di vetro per stufe, inserti e forni. Confezione di plastica rigida appendibile. Lunghezza: 2,5 m. Colla non inclusa.

12
48
0,17g
cm
80x120x160

Guarnizione in Fibra di Vetro - ø 12 mm

Articolo 42194 EAN 8025950421943

Guarnizione in fibra di vetro per stufe, inserti e forni. Confezione di plastica rigida appendibile. Lunghezza: 2,5 m. Colla non inclusa.

Fuoco e manutenzione

12
48
0,17g
cm
80x120x160

Guarnizione Piatta Autoadesiva - 10 mm

Articolo 42195 EAN 8025950421950

Guarnizione piatta in fibra di vetro per stufe, inserti e forni.
Confezione di plastica rigida appendibile.
Lunghezza: 2,5 m. Larghezza: 10 mm.

12
48
0,17g
cm
80x120x160

Guarnizione Piatta Autoadesiva - 15 mm

Articolo 42196 EAN 8025950421967

Guarnizione in fibra di vetro per stufe, inserti e forni.
Confezione di plastica rigida appendibile.
Lunghezza: 2,5 m.
Larghezza: 15 mm.

Aspiratore Cinderella 900 W

Aspiracenere con motore da 900 Watt di colore nero.
Dotato di 3 ruote piroettanti, Hepa filtro e sacco filtro per impedire la fuori uscita di polvere. Capienza 16lt. Tubo e lancia in alluminio 110 cm di lunghezza. Secchio diametro 30 cm Altezza 33 cm
Ottimo nel rapporto qualità prezzo.

ARTICOLO			**40335**
B.C. EAN 13			8025950403352
Pz./Cart.	1	Peso cad.	4 Kg
Cart./Pall	24	Pz./Pall.	24
Dim./Pall.	cm		80 x 120 x 120
COD. 99803	EAN	8025950998032	Tubo flessibile
COD. 99805	EAN	8025950998056	Lancia
COD. 99804	EAN	8025950998049	Hepa filter (8 pz)
COD. 99806	EAN	8025950998063	Sock filter (12 pz)

Fuoco e manutenzione

Pz/Cartone | Peso Cad. | Dim. Cart.
Cart./Pall | Dimensione | Dim. Pall

48
70g
h 27 x 3,9 x 2,4 cm

Accendino a Stecca

Articolo 01474 EAN 8025950014749

Accendino a stecca rigida Multicolore, ricaricabile. Fiamma regolabile. Ideale per l'accensione di camini e stufe a bioetanolo, barbecue e camini classici. **In display da banco da 24 pz.** Conforme alla normativa ISO 22702.

48
70g
h 29,5 x 3,9 x 2,6 cm
9,8 x 24,8 cm
16 x 21 x 25,4 cm

Accendino flessibile

Articolo 01475 EAN 8025950014756

Accendino flessibile, multicolore, ricaricabile. Fiamma regolabile. Ideale per l'accensione di camini e stufe a bioetanolo, barbecue e camini classici. **In display da banco da 24 pz**. In packaging appendibile.

96

Accendino Pieghevole

Articolo 01485 EAN 80165572202034

Accendino a fiamma regolabile e ricaricabile. Con tubo pieghevole, pratico da riporre. Gancio per appendere. Chiusura di sicurezza. Ideale per l'accensione di camini e stufe a bioetanolo, barbecue e camini classici. In display da banco da 24 pz. Conforme alla normativa ISO 22702.

500

Accendigas a fiamma ricaricabile 12 mm

Articolo 01479 EAN 8016572202102

Elfin Color - Accendigas a fiamma ricaricabile e regolabile. Serbatoio trasparente e gas colorato. **In display da banco da 25 pz**

48

Ricarica gas 300 ml

Articolo 01476 EAN 8016572201853

Ricarica per accendini a gas. **In display da banco da 12 pezzi.**

96

Ricarica gas 90 ml

Articolo 01480 EAN 8016572612567

Ricarica per accendini a gas. **In display da banco da 12 pezzi.**

Combustibile

Trasporto - Movimentazione - Stoccaggio

Classificabile ADR 3, II il 5 ed il 10 litri.

Non usarlo in spazi ristretti se non ventilati ed eliminare le fonti di ignifugazione.

Immagazzinarlo in spazi freschi e ventilati; lontano da fonti di calore.

Imballo e dati logistici

Tanica 5 lt. in P.E.T.

La tanica da lt. 10 è in P.P.

1
128
5 Lt
cm 80x120

Bioetanolo liquido 5 litri

Articolo 00161 EAN 8025950001602

Ecologico, inodore e senza fumo. Di facile utilizzo.
Trasporto con ADR

1
84
10 Lt

Bioetanolo liquido 10 litri

Articolo 00170 EAN 8025950001701

Ecologico, inodore e senza fumo. Di facile utilizzo.
Trasporto con ADR

1
32 o 16
18 Lt

Powerful Red - Bilanciato 18 litri

Articolo 00152 EAN 8025950001527

Combustibile universale per stufe elettroniche e a stoppino. Miglior rapporto qualità/prezzo che coniuga convenienza e qualità fondamentali per un uso efficiente della stufa.

1
32 o 16
18 Lt

Powerful Black - Eccellente 18 litri

Articolo 00153 EAN 8025950001534

Combustibile universale per stufe elettroniche e a stoppino. Qualità eccellente che permette di ridurre al minimo l'odore durante la fase di accensione e spegnimento. Basso contenuto di catramina che riduce gli interventi di manutenzione.

00152 BILANCIATO	POWERFUL	00153 ECCELLENTE
LIEVE	ODORE	LIEVISSIMO
>65°	PUNTO DI INFIAMMABILITÀ	>65°
<0,0002%	CONTENUTO DI AROMATICI gr/gr	<0,00002%
ROSSO	COLORE TAPPO	NERO
LIMPIDO INCOLORE	COLORE COMBUSTIBILE	LIMPIDO INCOLORE
<0,0002%	CONTENUTO DI CATRAMINA	<0,00004%
11.220 KCAL/KG	POTERE CALORIFICO	11.220 KCAL/KG

Un'esplosione di **Gusto** per i **professionisti** del **Barbecue**

Tanti accessori
per nuove ricette
da preparare con il tuo barbecue

GMR FOR FIRE AND FUN

100% biomassa
Nessun prodotto petrolifero
Zero emissioni di carbonio*

DIN Geprüft · FSC · NON-DANGEROUS · HOME COMPOSTABLE

Accessori BBQ

120
3 kg
cm 80x120x100

Bricchetti premium quality 3 kg

Articolo 00024 EAN 8025950000247

70
5 kg
cm 80 x 120 x 100

Bricchetti premium quality 5 kg

Articolo 00027 EAN 8025950000278

Ovoli o Bricchetti vegetali composti da una miscela di particelle di carbone, mescolate con una piccola percentuale di amido vegetale e acqua poi pressate e cotte al forno.
100% naturale. Pronte per l'uso 30 minuti dopo l'accensione. Durata combustione: **oltre 3 ore.**
I bricchetti sono ottenuti direttamente dal carbone. Quest'ultimo viene polverizzato, compresso con appositi leganti e sagomato.
È importante utilizzare bricchetti a base di leganti naturali come l'amido di mais.

Sebbene questo di tipo di combustibile sia adatto anche a cotture dirette, il suo utilizzo è consigliato per cotture di lunga durata. Data la loro forma e stante la minore quantità di ossigeno contenuto, sprigionano un calore meno potente rispetto alla carbonella, ma con una durata nettamente superiore e soprattutto con grande stabilità.

- **La carbonella è adatta a cotture dirette** in quanto permette elevate temperature ma per poco tempo.
- **Le bricchette o ovuli sono adatte per cotture dirette ma esprimono al meglio il loro potenziale nelle cotture lunghe**. Infatti hanno durata più lunga della carbonella e sprigionano temperatura costante nel tempo.

Porre due o tre cubetti accendi fuoco sotto la ciminiera e riempire per 4/5 con la carbonella o con le bricchette.

Accendere i cubetti con un fiammifero o un accendino lungo.

Attendere 10 minuti per far formare la brace. I bricchetti sono pronti quando risultano incandescenti e quelli più caldi si coprono di uno strato sottile di cenere.

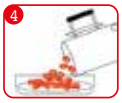

Rovesciare le braci nel barbecue.

Misura: cm 80 x 120 x 100

Accessori BBQ

Pz/Cartone | Peso Cad. | Dim. Cart.
Cart./Pall | Dimensione | Dim. Pall

6
24
1.215g
cm
27,5x27,5x17

Vulcano Accendi Carbonella

Articolo 57424 EAN 8025950574243

Accendi carbonella e ovoli. In acciaio galvanizzato. Manico ergonomico con protezione per calore. Dimensioni 27 h x ø 17 cm

6

Guanti per BBQ in pelle

Articolo 57680 EAN 4007467576808

Guanti per barbecue in pelle scamosciata con imbottitura in cotone. Guanto destro e sinistro in 1 set. Guanti di 35 cm h

6
30
3 kg
cm
12,5x22,5x23

Pietra lavica per griglie 3 kg

Articolo 00036 EAN 8025950000360

Pietra di Lava 3 KG per griglie riposta in solido cartone 4 colori

24
55
95g

Guanto ultra resistente

Articolo 00032 EAN 8025950000322

Guanto con isolante in alluminio.

3 differenti sapori:
Noce, Whisky e ciliegia.

12
48

Smoking-Chips

Articolo 55345 EAN 4007467553458

Possono essere impiegate in ogni tipo di bbq. Pronte all'uso. Si suggerisce di lasciare la vaschetta in ammollo nell'acqua 30 minuti prima di metterle sulla brace o sul piano gas per una piacevole affumicatura. Whisky 115 gr - Ciliegia 90 gr - Noce 80 gr.

2
cm
34x34x10,2

BBQ griglia in ghisa ø34

Articolo 01860 EAN 8714982086786

Griglia in ghisa per appoggiare le pentole sul fuoco del camino all'aria aperta, oppure usare come classica griglia BBQ

Accessori BBQ

Una gamma completa di accessori per il barbecue, di alta qualità. Prodotti finiti in acciaio cromato, confezionati con cavalierino per una facile esposizione.

5

BBQ Griglia Camino 35 x 50

Articolo 57225 EAN 8025950572256

Graticola in ferro cromato per camino, **con piedi. Filo in ferro, acciaio cromato**. **Made in Italy**. Misure: 35 x 50 cm

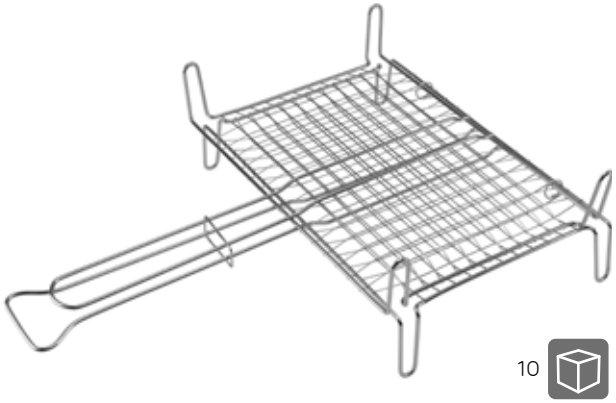

10

BBQ Griglia 27 x 37 cm con piedi

Articolo 57263 EAN 8025950572638

Graticola doppia incrociata chiusa **Filo in ferro, acciaio cromato Made in Italy**. Misure: 27 x 37 cm

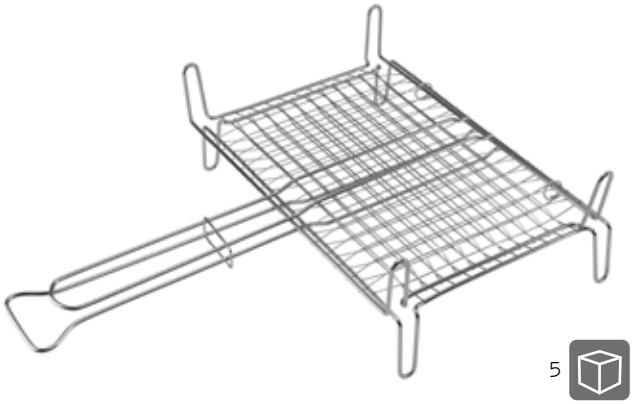

5

BBQ Griglia 40 x 45 cm con piedi

Articolo 57264 EAN 8025950572645

Graticola doppia incrociata chiusa **Filo in ferro, acciaio cromato Made in Italy**. Misure: 40x45 cm

10

BBQ Griglia 27 x 37 cm

Articolo 57273 EAN 8025950572737

Graticola doppia incrociata chiusa **senza piedi. Filo in ferro, acciaio cromato**. **Made in Italy**. Misure: 27 x 37 cm

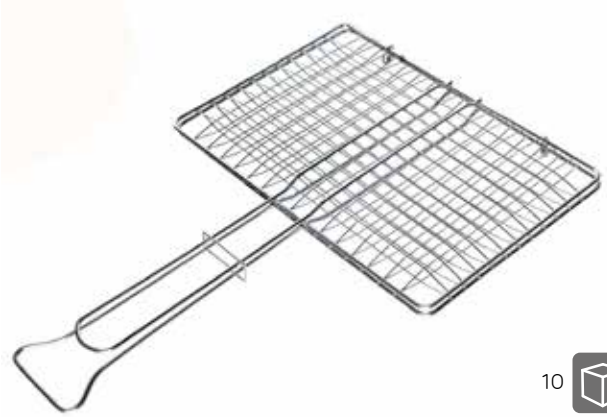

10

BBQ Griglia 40 x 45 cm

Articolo 57274 EAN 8025950572744

Graticola doppia incrociata chiusa **senza piedi. Filo in ferro, acciaio cromato**. **Made in Italy**. Misure: 40 x 45 cm

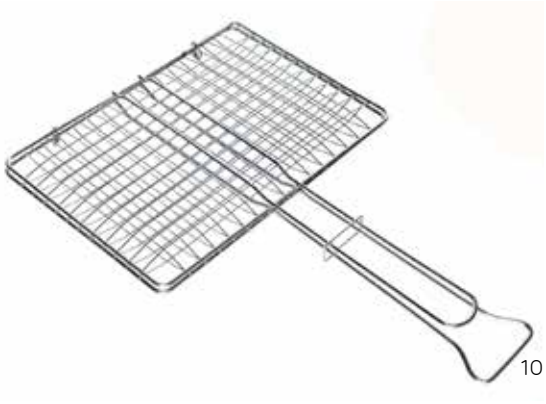

10

BBQ Griglia 30 x 40 cm

Articolo 57275 EAN 8025950572751

Graticola doppia incrociata chiusa **senza piedi. Filo in ferro, acciaio cromato**. **Made in Italy**. Misure: 30 x 40 cm

Accessori BBQ

12

BBQ Griglia 58 x 30

Articolo 57625 EAN 4007467576259

Griglia in acciaio cromato Diametro filo 0,5 cm

10

BBQ Griglia 60 x 40

Articolo 57630 EAN 4007467576303

Griglia in acciaio cromato Diametro filo 0,5 cm

6

BBQ Griglia 67 x 40

Articolo 57635 EAN 4007467576358

Griglia in acciaio cromato Diametro filo 0,5 cm

6

BBQ griglia rotonda 47 cm

Articolo 57640 EAN 4007467576402

Griglia in acciaio cromato Diametro filo 0,5 cm

6

BBQ griglia rotonda 57 cm

Articolo 57645 EAN 4007467576457

Griglia in acciaio cromato Diametro filo 0,5 cm

6

cm
62 x 62 x 2,3

BBQ griglia ø62

Articolo 01850 EAN 8714982086786

Griglia in ferro cromata. Se utilizzata sopra un braciere può trasformarlo in un BBQ (vedi sezione Outdoor pag. 23-27)

Accessori BBQ

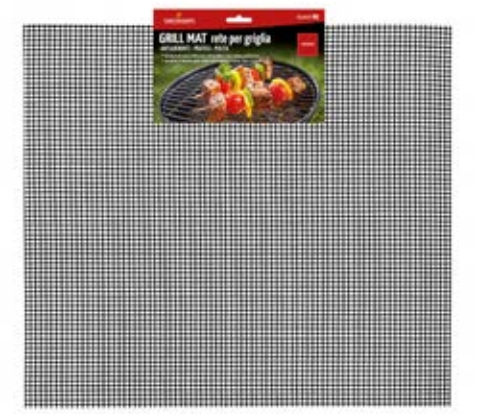

48

BBQ Rete Rettangolare 45x40 cm

Articolo 57802 EAN 8025950578029

Rete per griglia. Antiaderente, pratica e pulita. Gli alimenti non si attaccano alla griglia e non cadono sulla brace. Lavabile in lavastoviglie. Utilizzabile anche in forno, fino a 250°C

12

BBQ Rete Rotonda - Diam. 50 cm

Articolo 57803 EAN 8025950578036

Rete per griglia. Antiaderente, pratica e pulita. Gli alimenti non si attaccano alla griglia e non cadono sulla brace. Lavabile in lavastoviglie. Utilizzabile anche in forno, fino a 250°C

10

BBQ Forchettone Classic

Articolo 57535 EAN 4007467575351

Forchettone in acciaio inox. Lunghezza cm. 39

10

BBQ Spatola Classic

Articolo 57525 EAN 4007467575252

Spatola per griglia in acciaio inox. Lunghezza cm. 42

10

BBQ Pinza Classic

Articolo 57530 EAN 4007467575306

Pinza per griglia in acciaio inox. Lunghezza cm. 45

10

BBQ Spazzola Classic

Articolo 57545 EAN 4007467575450

Spazzola per barbeque in acciaio inox. Lunghezza cm.43

GMR FOR FIRE AND FUN

Accessori BBQ

10

BBQ Set posate Basic

Articolo 57555 EAN 4007467575559

SET di POSATE per griglia in acciaio inox.
Set composto da spatola, forchetta e pinza.

10

BBQ Pinza in acciaio inox

Articolo 57575 EAN 4007467575757

Pinza per griglia in acciaio inox. Lunghezza cm. 38

8

BBQ Set per taglio

Articolo 57560 EAN 4007467575603

Set in acciaio inox con tutto in coltello e forchettone (lunghezza 33 cm) confezionato in cartone regalo 4 colori, con finestra e cavalierino.

24

BBQ Spazzola triangolare 40 cm

Articolo 57660 EAN 4007467576600

Spazzola con testa, cm. 17, a triangolo. In acciaio zincato. Lunghezza cm. 40

1

Gift Box cm
53 x 44 x 24

Set da cucina - Campeggio

Articolo 01870 EAN 8714982103292

Set da cucina in metallo composto da una padella, un pentolino, una pentola con coperchio e un bollitore con filtro. Sia il bollitore che la pentola hanno un comodo manico per poterli appendere sopra il fuoco da campo.

12

108

85g

Spazzola per BBQ 3 funzioni

Articolo 00030 EAN 802595000308

Spazzola con setole di ottone da un lato, spugna abrasiva dall'altra e raschietto. Manico in PP

Accessori BBQ

6

Pietra ceramica Pizza, diametro 30

Articolo 57646 EAN 4007467576464

Pietra ceramica per pizza con supporto in alluminio. Perfetta come inserto della griglia da 57 cm di diametro o comunque appoggiata sulla griglia di egual misura.

1

Wok in ghisa, diametro 36

Articolo 57647 EAN 4007467576471

Wok in ghisa, diametro 36 cm. Perfetta come inserto per griglie da 57 cm di diametro. Ottima per cucinare verdure ed altre pietanze sulla griglia.

10

BBQ Griglia per Pesce

Articolo 57550 EAN 4007467575504

Griglia per pesce in acciaio inox. Lunghezza cm 61

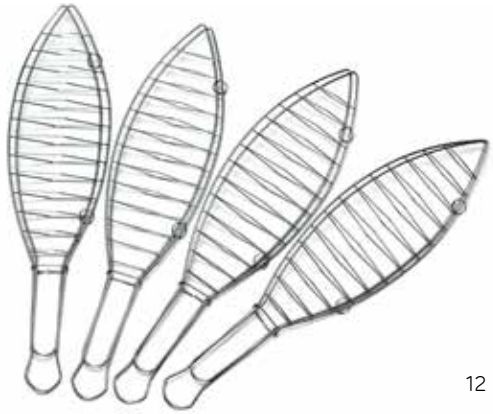

12

BBQ Set 4 griglie per pesce

Articolo 57650 EAN 4007467576501

Griglia per pesce, in acciaio inox.
Dim. Cm 42 x 10 x 21

24

BBQ Spiedini

Articolo 57595 EAN 4007467575955

4 spiedini in acciaio inox
Lunghezza cm 29

6

BBQ Porta costine e cestello per arrosti

Articolo 57641 EAN 4007467576419

Porta spiedini con doppia funzione. Da un lato si posizionano spiedini e costine, dall'altro l'arrosto. Per un massimo di 8 spiedini con una larghezza di 2,5 cm.

Accessori BBQ

Altezza: 180 cm
Larghezza: 61,5 cm
Profondità: 64 cm

6

Espositore Accessori Barbecue

Articolo 10180

Espositore Bifacciale ADELE per Accessori del barbecue, con ganci in legno di betulla ad incastro.

Blocco sale Himalaya

Articolo 57725 EAN 4007467577256

Blocco sale dell'Himalaya, perfetto per grigliare verdure, carne e pesce. Ideale per una cucina salutare e delicata, offre un piacevole sapore di sale minerale. Area di applicazione da 470°C a -20°C
Dimensioni: 11 x 21 cm

Barbecue Elettrico

GIOROUND
Barbecue elettrico 1700-2000w

- Barbecue elettrico da esterno.
- Supporto con ripiano porta condimenti.
- Maniglie cool-touch e coperchio a cupola alta removibile.
- Temperatura regolabile tramite manopola posta sulla presa.
- Canale centrale di scolo e vaschetta per il recupero dei grassi.
- Superficie della griglia a 2/3 nervature e 1/3 piastra piana.
- Termometro per regolare la temperatura interna.
- Griglia in alluminio con rivestimento antiaderente.
- Griglia utilizzabile sia sul suo supporto che in appoggio su un tavolo o per terra.
- **Facilmente trasportabile grazie alle ruote in dotazione**.
- Spina italiana, potenza 1700-2000 W.
- Manuale di istruzioni completo di suggerimenti per la cottura.
- Packaging dettagliato per facilitare il riconoscimento del prodotto e la vendita.

Articolo	**01648**
B.C. EAN 13	8025950016484
Dimensioni articolo	cm 55,8L x 50.5P x 99,8H
Dimensioni cartone	cm 48.3L x 46.3 P x 33.7H
Peso netto / Lordo	7.8 kg / 9.47 kg
Cooking Area	cm 40,8 x 40.8
Potenza	1700-2000 W
Voltaggio	220-240V, 50/60Hz
Certificazioni	CB, CE, GS, LFGB
Grado di protezione	IPX4
Lunghezza filo elettrico	2.90 mt
Pz/cart.	1
Pz/bancale	10

Barbecue Elettrico

GMR FOR FIRE AND FUN

GIOVAL
Barbecue elettrico 2000-2400w

- Barbecue elettrico da esterno.
- Supporto laterale destro per appoggio alimenti e stoviglie.
- Maniglia cool-touch e coperchio a cupola alta removibile.
- Temperatura regolabile tramite manopola posta sulla presa.
- Dotato di termometro per regolare la temperatura interna.
- Canale centrale di scolo e vaschetta per il recupero dei grassi.
- Superficie della griglia a 2/3 nervature e 1/3 piastra piana.
- Griglia in alluminio con rivestimento antiaderente.
- Griglia utilizzabile sia sul suo supporto che in appoggio su un tavolo o per terra.
- **Richiudibile e facilmente trasportabile** grazie alle ruote in dotazione.
- Spina italiana, potenza 2000-2400 W.
- Manuale di istruzioni completo di suggerimenti per la cottura.
- Packaging dettagliato per facilitare il riconoscimento del prodotto e la vendita.

Articolo	**01646**
B.C. EAN 13	8025950016460
Dimensioni articolo	cm 90L x 57.5P x 96H
Dimensioni cartone	cm 90L x 42P x 23.5H
Peso netto	10.4 kg
Cooking Area	cm 44.2 x 33.7
Potenza	2000-2400 W
Voltaggio	220-240V, 50/60Hz
Certificazioni	CB, CE, GS, LFGB
Grado di protezione	IPX4
Lunghezza filo elettrico	2, 92 mt
Pz/cart.	1
Pz/bancale	10

Barbecue Elettrico

Jole
Griglia elettrica 900-1100w

- Il termostato può essere inserito solo quando la piastra grill è posizionata correttamente; L'utente deve scollegare il termostato prima di estrarre la piastra grill.
  Rendi l'operazione più sicura.
- SUPERFICIE ANTIADERENTE
  facile cottura e pulizia degli alimenti.
- GRANDE SUPERFICIE GRILL
  Spazio di cottura di 34 x 22 cm, risparmia tempo e puoi cucinare i tuoi cibi preferiti allo stesso tempo.
- Parti staccabili per una facile pulizia
- Il termostato con 5 livelli di temperatura (max temp. 220°)
- Manuale di istruzioni completo di suggerimenti per la cottura.
- Packaging dettagliato per facilitare il riconoscimento del prodotto e la vendita.

Articolo	01650
B.C. EAN 13	8025950016507
Dimensioni articolo	cm 47.6 x 31.1 x 8.20
Dimensioni cartone	cm 50 x 10.5 x 33.5
Peso netto / Lordo	2.7kg / 2.84 kg
Cooking Area	cm 34 x 22
Potenza	900 - 1100 W
Voltaggio	220-240V, 50/60Hz
Certificazioni	CB, CE, GS, LFGB
Lunghezza filo elettrico	1.2 mt
Pz/cart.	1
Pz/bancale	36

OUTDOOR (funghi & co.)

Braciere Olimpia

Struttura in **acciaio al carbonio con effetto arrugginito** - eccellente resistenza al gelo, è in grado di resistere a temperature calde e fredde, ideale per uso esterno durante tutto l'anno.
Superficie arrugginita - originale design rustico che renderà una fantastica atmosfera in giardino.
Durante l'utilizzo di questo braciere, l'effetto ruggine causato dal fuoco, dalle intemperie e dal tempo rende la patina ancora più autentica.
Pratico supporto - mantiene il braciere all'altezza perfetta per godersi il calore e la luce per tutta la sera.
Il vassoio brace ha un foro di drenaggio in modo che non rimanga acqua piovana.

ART.	**01800**
B.C. EAN 13	8025950018006
Dimensioni	cm 49 x 49 x 39 h
Peso netto	3.4 kg
Pz/cart.	5

Braciere Venere

Struttura in **acciaio al carbonio con effetto arrugginito** - eccellente resistenza al gelo, è in grado di resistere a temperature calde e fredde, ideale per uso esterno durante tutto l'anno.
Superficie arrugginita - originale design rustico che renderà una fantastica atmosfera in giardino.
Durante l'utilizzo di questo braciere, l'effetto ruggine causato dal fuoco, dalle intemperie e dal tempo rende la patina ancora più autentica.
Pratico supporto - mantiene il braciere all'altezza perfetta per godersi il calore e la luce per tutta la sera.
Il vassoio brace ha un foro di drenaggio in modo che non rimanga acqua piovana.

ART.	**01810**
B.C. EAN 13	8025950018105
Dimensioni	cm Ø 57 x 33 h
Peso netto	3,6 kg
Pz/cart.	5

Con la Griglia in ferro cromata (Non compresa) si può trasformare in un BBQ.
(Vedi sezione Accessori BBQ articolo 57645)

OUTDOOR (funghi & co.)

Braciere Atena

Struttura in acciaio verniciata di nero con colore resistente ad alte temperature fino 600° - eccellente resistenza al gelo, è in grado di resistere a temperature calde e fredde, ideale per uso esterno durante tutto l'anno.
Il vassoio brace ha un foro di drenaggio in modo che non rimanga acqua piovana.
Il braciere può essere adoperato sia a scopo decorativo sia funzionale, come il fonte del calore e come BBQ utilizzando la griglia e/o spiedino.

ART.	01820
B.C. EAN 13	8025950018204
Dimensioni	cm Ø 58.5 x 15,7 h
Peso netto	2.35 kg
Pz/cart.	4

Braciere Diana

Struttura in acciaio al carbonio - eccellente resistenza al gelo, è in grado di resistere a temperature calde e fredde, ideale per uso esterno durante tutto l'anno.
Superficie verniciata colore nero – crea fantastica atmosfera.
Pratico supporto - mantiene il braciere all'altezza perfetta sera.
Il vassoio brace ha un foro di drenaggio in modo che non rimanga acqua piovana.

ART.	**01830**
B.C. EAN 13	8025950018303
Dimensioni	cm Ø 59 x 35 h
Peso netto	3,2 kg
Pz/cart.	6

OUTDOOR (funghi & co.)

Braciere Dafne

Struttura in acciaio impregnata con olio antiruggine - eccellente resistenza al gelo, è in grado di resistere a temperature calde e fredde, ideale per uso esterno durante tutto l'anno.
Il vassoio brace è dotato di due maniglie, che lo rendono facile da spostare e ha un foro di drenaggio in modo che non rimanga acqua piovana nel vassoio.
Pratico supporto - mantiene il braciere all'altezza perfetta per godersi il calore e la luce per tutta la sera.
I braciere può essere adoperato sia a scopo decorativo sia funzionale, come fonte di calore e come BBQ utilizzando una griglia da posizionare sopra.

ART.	**01840**
B.C. EAN 13	8025950018402
Dimensioni	cm Ø 60 x 67 x 24 h
Peso netto	9.8 kg
Pz/cart.	4

GMR
FOR FIRE AND FUN

UN'ESPLOSIONE DI GUSTO!

Barbecue Argentino Santa Maria

On-Line il catalogo BBQ con la gamma completa.
Punta il QR Code per consultare o scaricare il PDF

OUTDOOR (funghi & co.)

LIBRA
Tavolo riscaldante ad infrarossi in carbonio

Tavolo riscaldante in vetro temperato con base in acciaio inox.
Leggero e facile da montare. Una regolazione di potenza.
Composto da due cartoni.

1. Protezione contro il surriscaldamento
2. IP55 resistente all'acqua

ART.	12704
B.C. EAN 13	8025950127043
Dimensioni	cm 40 x 40 x 75
Cartoni	2
Potenza	1500 W

Bioetanolo
... in armonia con la natura

OUTDOOR
(funghi & co.)

Iris
Fungo a **Bioetanolo**

Fungo in acciaio verniciato. Due tubi in vetro ceramico, lunghi 45 cm cad. (diametro 12 cm – spessore vetro 4 mm), ospitano la fiamma di oltre 70 cm di altezza. Il traliccio è apribile per consentire la pulizia del tubo in vetro, dopo averlo rimosso con cautela. Dotato di ruote.

Dotato di un bruciatore a norma con lana di roccia all'interno.

Durata combustione:
- **H 3.00'**

ART.	**00303**
B.C. EAN 13	8025950003033
Dimensioni	45 x 45 x 190 cm
Dimensioni cartone (2 colli)	97 x 51 x 51 cm
	108 x 27 x 27 cm
Potenza termica	8 kw/h
Volume riscaldabile al chiuso	80m³
Capacità serbatoio	5 lt
Altezza fiamma regolabile	>80 cm
pz/cart	1

Atmosfera e calore in armonia con la natura.

Biocamini, stufe a bioetanolo e camini elettrici.

Cosa bisogna sapere sui prodotti a bioetanolo

Riscaldamento a bioetanolo

Bioetanolo

... in armonia con la natura

- Energia pulita
- Senza canna fumaria
- Combustibile naturale
- Fiamma viva

Stufe e camini a Bioetanolo:

- Facili da installare
- Senza corrente elettrica
- Efficienza energetica
- Combustione pulita
- Ecologici
- Nessuna manutenzione
- Bruciatore certificato secondo la norma UNI EN16647:2016

Il bioetanolo è una energia rinnovabile prodotta tramite la fermentazione di zucchero proveniente da prodotti agricoli.

Bioetanolo

Energia pulita CO2 Zero emissioni

Come usare il bioetanolo:

Riempire il bruciatore con il bioetanolo fino a raggiungere il livello indicato.

Utilizzare un fiammifero lungo o un accendino lungo per accendere.

Non riempire il bruciatore quando il camino è in funzione o ancora caldo.

Lasciate che il carburante si consumi completamente, se possibile, altrimenti spegnere con l'apposito strumento.

Accessori:

Lana di roccia:
serve a ridurre il consumo di bioetanolo, a ridurre le esalazioni ed evitare l'accensione fragorosa.

Spegni Fiamma

Accendino o fiammifero lungo

Mantenere il bioetanolo in luogo fresco ed asciutto. Questo ridurrà le esalazioni prodotte durante il versamento, favorendo un accensione senza fragore.

Tabella: Volumetrie necessarie per calore prodotto

Potenza massima W	Volume minimo della stanza, m³	Area equivalente in m²
2.000	32	13
2.500	40	17
3.000	48	20
3.500	56	23
4.000	63	26

Riscaldamento a bioetanolo

Giotto Candle

Camino da tavolo di design a bioetanolo in vetro e ferro galvanizzato. Per dare atmosfera alle tue serate. Dotato di vetro a protezione della zona di combustione. Bruciatore da 150 ml doppio fondo in acciaio inox e lana di roccia.
Disponibile nei colori:
. Oro (ferro galvanizzato ottone)
. Rosé (ferro galvanizzato rame)

ART. GOLD	**00096**
B.C. EAN 13	8025950000964
ART. ROSÈ	**00097**
B.C. EAN 13	8025950000971
Dimensioni	Ø 13 x 15,8 cm
Potenza termica	0,24 kw/h
Capacità serbatoio	150 ml
Bruciatore	certificato UNI EN16647
Consumo l/h	0,1 l
Pz/cart.	1
Pz/mastercarton	6

Disponibile nei colori

Gold 00096 Rosé 00097

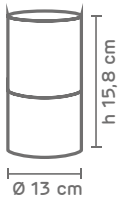

Tiziano

Camino a bioetanolo da tavolo, composto da due vetri resistenti al calore, un porta bruciatore in acciaio, un bruciatore tondo da 0,4 litri e uno spegnifiamma.
Il bruciatore è certificato e dotato di lana di roccia e griglia protettiva; produce una fiamma di circa 15 cm.
Il camino Tiziano può essere utilizzato sia all'interno che all'esterno. Produce una fiamma calda che dona atmosfera ad ogni ambiente.

ART. NERO	00114
B.C. EAN 13	8025950001145
Dimensioni	cm 20 x 20 x 16,8 p
Potenza termica	0,76 kw/h
Capacità serbatoio	400 ml
Bruciatore	certificato UNI EN16647
Bruciatore misure:	Ø 8,5 x 10 cm
Consumo l/h	0,15 l
Pz/cart.	1

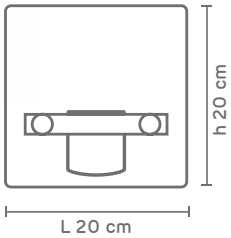

Riscaldamento a bioetanolo

Klimt

Braciere a bioetanolo da appoggio con bruciatore da 0,5 lt.
In acciaio verniciato nero. Bruciatore certificato con lana di roccia.
È anche possibile inserirlo in un camino e utilizzarlo come braciere oppure in appoggio su un piano.

ART. NERO	00106
B.C. EAN 13	8025950001060
Dimensioni prodotto	cm 35 x 18 x 16,5
Dimensioni cartone	cm 41 x 24 x 13
Potenza termica	0,41 kw/h
Capacità serbatoio	500 ml
Durata combustione	2 h
Bruciatore	certificato UNI EN16647
Consumo l/h	0,22 l
Peso prodotto N. W.	3,5 kg
Peso prodotto G. W.	4,5 kg
Pz/cart.	1

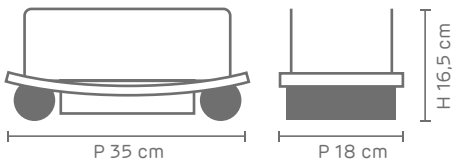

Disponibile nei colori

Vanda

Ferro galvanizzato brillante

Camino da tavolo di design a bioetanolo per dare atmosfera alle tue serate. Realizzato in ferro galvanizzato, con doppio vetro a protezione della zona di combustione. Bruciatore da 1 litro.

Disponibile nei colori:
. Oro (ferro galvanizzato ottone)
. Rosé (ferro galvanizzato rame)

ART. GOLD	**00098**
B.C. EAN 13	8025950000988
ART. ROSÉ	**00099**
B.C. EAN 13	8025950000995
Dimensioni	cm 50,8 x 23 x 20,3
Potenza termica	2,5 kw/h
Capacità serbatoio	1 lt
Bruciatore	certificato UNI EN16647
Consumo l/h	0,28 l
Pz/cart.	1

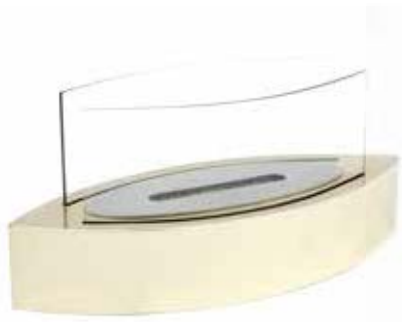

Gold 00098

Rosè 00099

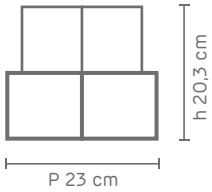

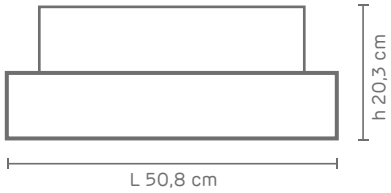

Riscaldamento a bioetanolo

Maya

Camino da parete o da appoggio
Dotato di Kit fissaggio parete.

Camino ecologico in lamiera verniciata nera e vetro protettivo che chiude la zona di combustione. Dotato di kit di fissaggio a parete, può essere appeso al muro o utilizzato come camino d'appoggio. È dotato di una fiamma larga 30 cm.

ART.	**00133**
B.C. EAN 13	8025950001336
Dimensioni	cm 35 x 50 x 20
Potenza termica	2,47 kw/h
Volume riscaldabile	23m²
Capacità serbatoio	1,3 lt
Bruciatore	certificato UNI EN16647
Consumo l/h	0,32 l
Pz/cart.	1

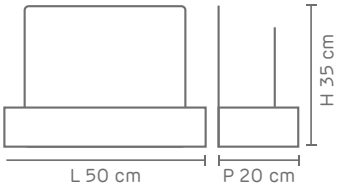

23 mq

Picasso

Camino a bioetanolo bianco in acciaio

Camino a bioetanolo da parete o da incasso con bruciatore da 1,2 lt, certificato EN 16647, con lana di roccia.
Inserto in acciaio verniciato nero.
La scocca è in legno MDF dipinto bianco, resistente al calore. Doppia sbarra in metallo a protezione della fiamma.
Kit di montaggio incluso.

ART. NERO	00118
B.C. EAN 13	8025950001183
Dimensioni prodotto	cm 60 x 20 x 60
Dimensioni cartone	cm 65 x 25 x 65
Potenza termica	1,70 kw/h
Capacità serbatoio	1,2 lt
Durata combustione	2,5 h
Bruciatore	certificato UNI EN16647
Consumo l/h	0,3 l
Peso prodotto N. W.	12,40 kg
Peso prodotto G. W.	16 kg
Pz/cart.	1

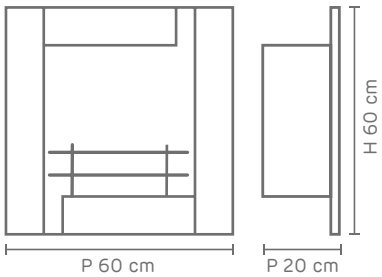

Riscaldamento a bioetanolo

Monet

Camino a bioetanolo nero in acciaio

Camino a bioetanolo con bruciatore da 1,2 lt, certificato EN16647, con lana di roccia. In acciaio verniciato nero, resistente al calore. Vetro temperato a protezione della fiamma.

ART. NERO	00116
B.C. EAN 13	8025950001169
Dimensioni prodotto	cm 60 x 22 x 60
Dimensioni cartone	cm 65 x 25 x 65
Potenza termica	1,70 kw/h
Capacità serbatoio	1,2 lt
Durata combustione	2,5 h
Bruciatore	certificato UNI EN16647
Consumo l/h	0,6 l
Peso prodotto N. W.	8,4 kg
Peso prodotto G. W.	13 kg
Pz/cart.	1

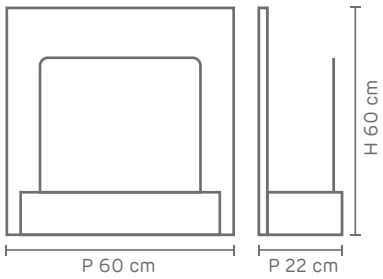

Raffaello

Caminetto ecologico in legno lavorato.
Dotato di un bruciatore da 1,7 lt
che produce una fiamma coreografica
larga 30 cm
Prodotto certificato secondo la normativa EN16647

ART. BIANCO	**00089**
B.C. EAN 13	8025950000896
Dimensioni	cm 82 x 98 x 32
Potenza termica	3 kw/h
Volume riscaldabile	26m²
Capacità serbatoio	1,7 lt
Bruciatore	certificato UNI EN16647
Consumo l/h	0,30 l
Pz/cart.	1
	(2 cart. Mantello + Inserto)

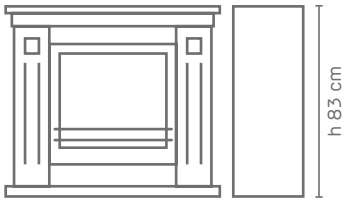

26 mq

Riscaldamento a bioetanolo

Versailles

Il camino a bioetanolo Versailles è composto da un mantello in legno MDF verniciato di bianco, inserto in acciaio e un bruciatore certificato, dotato di spegnifiamma e lana di roccia interna.
Il bruciatore ha una capienza di 1,5 litri.
Il camino è composto da 2 colli, uno contenente il mantello e l'altro contenente l'inserto a bioetanolo.
Il mantello viene consegnato smontato e ha all'interno il kit viteria + istruzioni per il montaggio.
Il camino Versailles può essere utilizzato in stanze che hanno un volume minimo di 48 m³ (20 m²). Le dimensioni ridotte lo rendono maneggevole e adatto ad ogni ambiente.

ART.	**00147**
B.C. EAN 13	8025950001473
Dimensioni	cm 81 x 29 x 76
Potenza termica	2,5 kw/h
Volume riscaldabile	20m²
Capacità serbatoio	1,5 lt
Bruciatore	certificato UNI EN16647
Consumo l/h	0,30 l
Pz/cart.	1
	(2 cart. Mantello + Inserto)

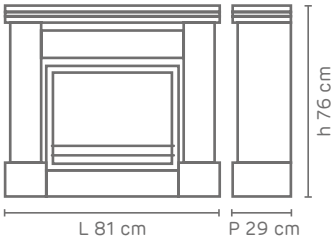

Tikal

Camino ecologico bifrontale con vetro protettivo da ambo i lati del bruciatore.
È dotato di una fiamma larga 30 cm.

ART.	00134
B.C. EAN 13	8025950001343
Dimensioni	cm 60 x 74 x 25
Potenza termica	3 kw/h
Volume riscaldabile	26m²
Capacità serbatoio	1,7 lt
Bruciatore	certificato UNI EN16647
Consumo l/h	0,30 l
Pz/cart.	1

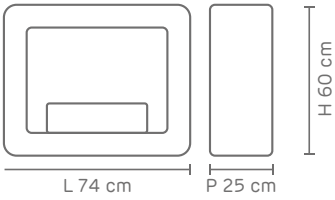

Riscaldamento a bioetanolo

Bricchetto

Camino a bioetanolo rifinito con effetto mattoni ed effetto legno per top e base. Il camino è composto da un inserto a bioetanolo in acciaio e una struttura in polyform.
La struttura si presenta **già assemblata**.

L'inserto a bioetanolo ha un bruciatore da 1,5 litri con doppiofondo, certificato secondo la normativa UNI EN16647.

Il camino è disponibile anche nella versione con inserto elettrico (cod.00193).

ART.	**00260**
B.C. EAN 13	8025950002609
Dimensioni	cm 66 x 65 x 28
Potenza termica	2,5 kw/h
Volume riscaldabile	25 m²
Capacità serbatoio	1,5 lt
Peso	26 Kg
Bruciatore	Certificato UNI EN16647
Consumo l/h	0,30 l
Pz/cart.	1

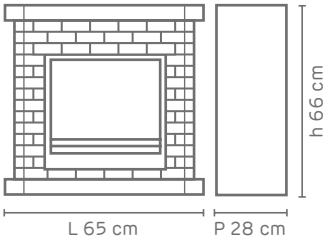

Sasso

Camino a bioetanolo rifinito con effetto pietra ed effetto legno per top e base.

Il camino è composto da un inserto a bioetanolo in acciaio e una struttura in polyform.

L'inserto a bioetanolo ha un bruciatore da 1,5 litri con doppiofondo, certificato secondo la normativa UNI EN16647.

Il camino è disponibile anche nella versione con inserto elettrico (cod.00194).

ART.	**00264**
B.C. EAN 13	8025950002647
Dimensioni	cm 90 x 80 x 30
Potenza termica	2,5 kw/h
Volume riscaldabile	25 m²
Capacità serbatoio	1,5 lt
Peso	40 Kg
Bruciatore	Certificato UNI EN16647
Consumo l/h	0,30 l
Pz/cart.	1

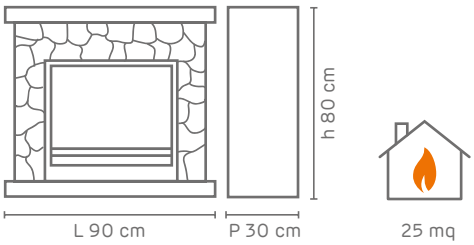

Riscaldamento a bioetanolo

Tigullio

Camino a bioetanolo rifinito con effetto pietra grigia.

Il camino è composto da un inserto a bioetanolo in acciaio e una struttura in polyform.

L'inserto a bioetanolo ha un bruciatore da 1,5 litri con doppiofondo, certificato secondo la normativa UNI EN16647.

Il camino è disponibile anche nella versione con inserto elettrico (cod.00178).

ART.	00263
B.C. EAN 13	8025950002630
Dimensioni	cm 90 x 80 x 30
Potenza termica	2,5 kw/h
Volume riscaldabile	25 m²
Capacità serbatoio	1,5 lt
Peso	40 Kg
Bruciatore	Certificato UNI EN16647
Consumo l/h	0,30 l
Pz/cart.	1

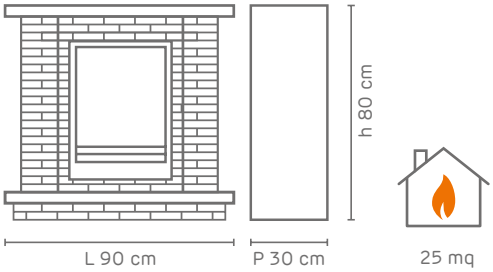

Impero

Camino a bioetanolo rifinito, bianco effetto lucido.

Il camino è composto da un inserto a bioetanolo in acciaio e una struttura in polyform.
La struttura si presenta **già assemblata.**

L'inserto a bioetanolo ha un bruciatore da 1,5 litri con doppiofondo, certificato secondo la normativa UNI EN16647.

Il camino è disponibile anche nella versione con inserto elettrico (cod.00192).

ART.	**00262**
B.C. EAN 13	8025950002623
Dimensioni	cm 93 x 89 x 34
Potenza termica	2,5 kw/h
Volume riscaldabile	25 m²
Capacità serbatoio	1,5 lt
Peso	43 Kg
Bruciatore	Certificato UNI EN16647
Consumo l/h	0,30 l
Pz/cart.	1

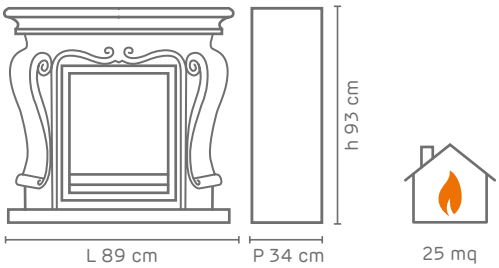

Riscaldamento a bioetanolo

Las Vegas Junior

Piramide braciere in vetro

Camino a bioetanolo a forma di elegante piramide in acciaio nero, vetro temperato. Può essere collocata sul pavimento. Bruciatore rotondo da 2 lt, posto in un cassetto facilmente apribile in sicurezza per il refill.

ART.	00306
B.C. EAN 13	8025950003064
Dimensioni	cm 65 x 45 x 45
Potenza termica	3,10 kw/h
Capacità serbatoio	2 lt
Bruciatore	certificato UNI EN16647
Consumo l/h	0,31 l

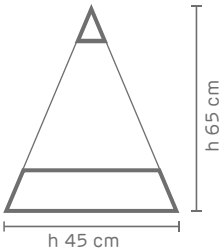

Braciere

Braciere su lamiera con legna ceramica. Due bruciatori rotondi in acciaio da 400 ml con lana di roccia.

ART.	00145
B.C. EAN 13	8025950001459
Dimensioni	cm 11 x 44 x 31
Potenza termica	2,7 Kw/h
Capacità serbatoio	400 ml/cad.
Bruciatore	certificato UNI EN16647
Consumo l/h	0,26 l
Pz/cart.	1

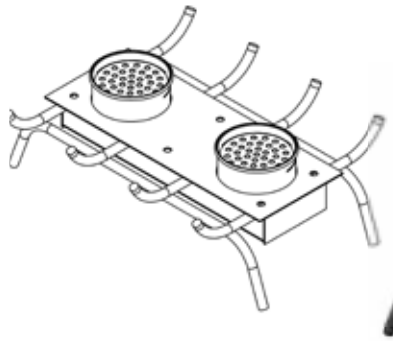

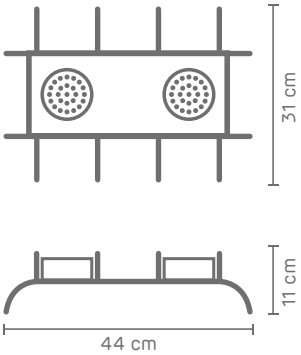

Riscaldamento a bioetanolo

Inserto Frontale

Inserto per camini a bioetanolo frontale.
L'inserto è pensato per essere inserito nel muro o nel cartongesso.
Dotato di un vetro temperato a protezione della lunga fiamma. E' bene applicare uno strato di coibentante che protegga il muro dal calore.
Il coibentante non è presente nel cartone, va applicato dall'installatore.

ART.	**00088**
B.C. EAN 13	8025950000886
Dimensioni	cm 84 x 54 x 26
Potenza termica	4,11 kw/h
Capacità serbatoio	3,5 lt
Bruciatore	certificato UNI EN16647
Consumo l/h	0,36 l

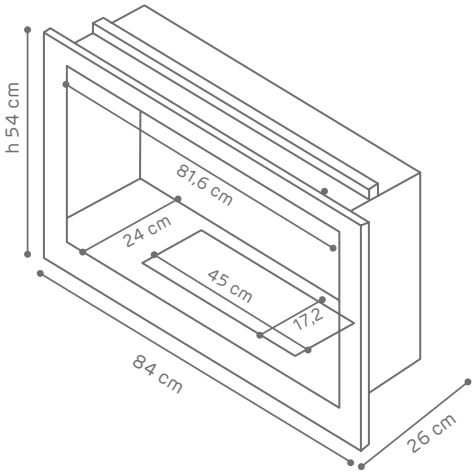

Inserto Angolare

Inserto per camini a bioetanolo aperto da un lato. L'inserto è pensato per essere inserito nel muro o nel cartongesso.
Dotato di un vetro temperato a protezione della lunga fiamma. E' bene applicare uno strato di coibentante che protegga il muro dal calore.
Il coibentante non è presente nel cartone, va applicato dall'installatore.

ART. Left	**00092**
B.C. EAN 13	8025950000926
ART. Right	**00093**
B.C. EAN 13	8025950000933
Dimensioni	cm 84 x 54 x 26
Potenza termica	4,11 kw/h
Capacità serbatoio	3,5 lt
Bruciatore	certificato UNI EN16647
Consumo l/h	0,36 l

Inserto Left 00092

Inserto Right 00093

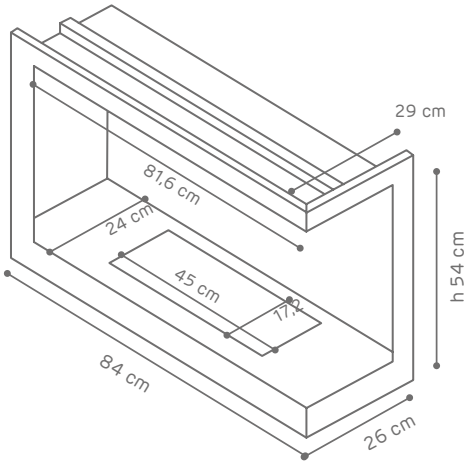

Riscaldamento a bioetanolo

Inserto Bifrontale 1,5 mt

Inserto bifrontale per camini a bioetanolo, da inserire nel muro o nel cartongesso.
Lunghezza oltre 1,5 mt.
Dotato di due vetri a protezione della fiamma e 3 bruciatori da 1,2 lt/cad.
Applicare uno strato di coibentante che protegga il muro dal calore (coibentante non presente nella confezione).

ART.	**00086**
B.C. EAN 13	8025950000865
Dimensioni	cm 152,4 x 37,6 x 71,7
Potenza termica	3,7 kw/h
Capacità serbatoio	1,2 lt x 3
Bruciatore	certificato UNI EN16647
Consumo l/h	0,21 L x 3

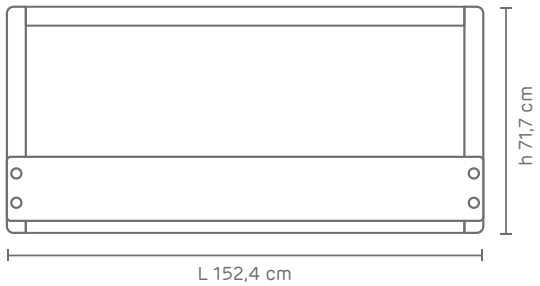

Inserto Bifrontale

Inserto bifrontale per camini a bioetanolo, da inserire nel muro o nel cartongesso. Dotato di due vetri a protezione della fiamma e 1 bruciatore da 3,5 lt.
Applicare uno strato di coibentante che protegga il muro dal calore (coibentante non presente nella confezione).

ART.	**00087**
B.C. EAN 13	8025950000872
Dimensioni	cm 84 x 40 x 56,4
Potenza termica	4,11 kw/h
Capacità serbatoio	3,5 lt
Bruciatore	certificato UNI EN16647
Consumo l/h	0,36 L

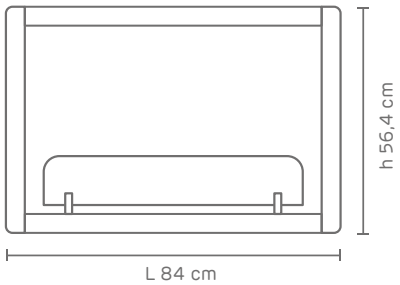

Riscaldamento a bioetanolo

Diamond

Camino a bioetanolo a libera installazione, composto da una struttura portante centrale, 4 vetri protettivi termoresistenti, un bruciatore da 2,7 litri e uno spegnifiamma.
Il corpo principale è in acciaio inossidabile verniciato di bianco.
Il bruciatore è certificato e circondato da 4 vetri a protezione della fiamma, resistenti al calore.
La fiamma prodotta ha una lunghezza di oltre 22 cm.
Il camino Diamond trova la sua perfetta ubicazione sia per gli interni che in dehors, terrazze, patios e giardini. La forma particolare, che ricorda un diamante, lo rende molto appropriato a locali e ristoranti
nonché giardini privati. Dona all'ambiente un tocco elegante e modaiolo.

ART.	**00308**
B.C. EAN 13	8025950003088
Dimensioni	cm 45 x 45 x 110
Potenza termica	1,5 kw/h
Consumo l/h	0,33 lt
Capacità serbatoio	2,7 lt
Peso	28 Kg
Bruciatore	Certificato UNI EN16647
Pz/cart.	1

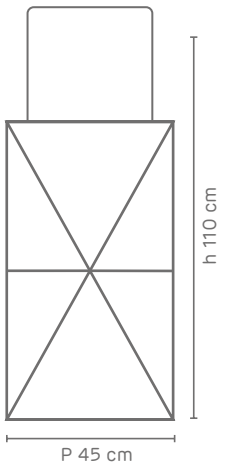

Devil

Camino a bioetanolo a libera installazione, composto da una struttura portante centrale, 4 vetri protettivi termoresistenti, un bruciatore da 2,7 litri e uno spegnifiamma.
Il corpo principale è in acciaio inossidabile verniciato di nero.
Il bruciatore è certificato e circondato da 4 vetri a protezione della fiamma, resistenti al calore.
La fiamma prodotta ha una lunghezza di oltre 22 cm.
Il camino Devil trova la sua perfetta ubicazione in dehors, terrazze, patios e giardini. La forma semplice e versatile lo rende adattabile a più situazioni, in contesti sia privati che commerciali.

ART.	**00309**
B.C. EAN 13	8025950003095
Dimensioni	cm 42 x 42 x 103
Potenza termica	1.5 kw/h
Consumo l/h	0,33 lt
Capacità serbatoio	2.7 lt
Peso	26,2 Kg
Bruciatore	Certificato UNI EN16647
Pz/cart.	1

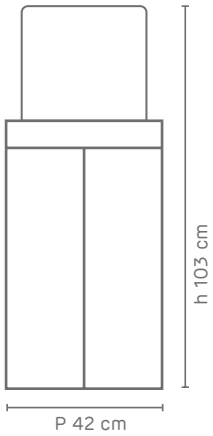

Riscaldamento a bioetanolo

Lana di roccia

ARTICOLO 99827
EAN 8025950998278
Pz. Busta 1

Legna ceramica

ARTICOLO 99823
EAN 8025950998230
Dim. cm 33,5 x 19 x 10
Peso 0,5 kg

Bruciatore 1,3lt

ARTICOLO 99816
EAN 8025950998162
Dim. 30L x 10P x 7H cm
Capienza 1,3 Litri
2,5 kw/h
Larghezza fiamma: 26 cm
Consumo l/h: 0,32 l
Per camini già dotati di vaschetta adatta a creare il doppio fondo.

Bruciatore 1,7 lt

ARTICOLO 99817
EAN 8025950998179
Dim. 40L x 10P x 7H cm
Capienza 1,7 Litri
3 kw/h
Larghezza fiamma: 30 cm
Consumo l/h: 0,30 l
Per camini già dotati di vaschetta adatta a creare il doppio fondo.

Bruciatore a serranda 1,5 lt

con doppio fondo
acciaio inox 430

TÜVRheinland

ARTICOLO 99824
EAN 8025950998247
Dim. cm 28,5 x 12,5 x 8
Capienza 1,5 Litri
2,5 kw/h
Consumo l/h: 0,28 l
Certificato UNI EN16647

Bruciatore 3,5 lt

ARTICOLO 99813
EAN 802950998131
Dim. 45,7L x 18,7P x 9,5H cm
Capienza 3,5 Litri
Kw/h 4,11
Larghezza fiamma 35,7 cm
Consumo l/h: 0,36
Certificato UNI EN16647

Fiammetta Junior statica

É costruita in acciaio strutturale 10/10 verniciato.
Bruciatore da 1,5 lt in acciaio doppio fondo con lana di roccia regolabile manualmente.
Stufa certificata secondo la normativa EN16647

ART. Bordeaux 3031	**00250**
B.C. EAN 13	8025950002500
ART. Beige 1015	**00251**
B.C. EAN 13	8025950002517
ART. Black 9005	**00254**
B.C. EAN 13	8025950002548
Dimensioni	cm 65 x 40 x 38
Potenza termica	2,5 kw/h
Volume riscaldabile	60m³ - 25m²
Capacità serbatoio	1,5 lt
Bruciatore	certificato UNI EN16647
Consumo l/h	0,28 l
Peso	22 Kg

Disponibile nei colori

TÜVRheinland®

Bruciatore certificato

Beige ral 1015

Bordeaux ral 3031

Black ral 9005

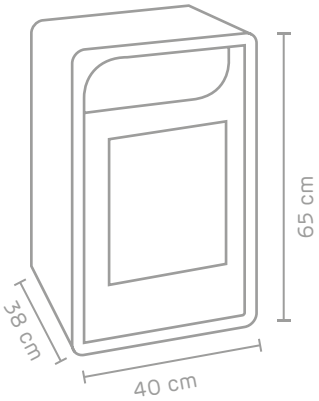

Riscaldamento a bioetanolo

Fiammetta Junior Ventilata

É costruita in acciaio strutturale 10/10 verniciato.
Bruciatore da 1,5 lt in acciaio doppio fondo con lana di roccia regolabile manualmente.
Stufa certificata secondo la normativa EN16647

ART. Bordeaux 3031	**00252**
B.C. EAN 13	8025950002524
ART. Beige 1015	**00253**
B.C. EAN 13	8025950002531
Dimensioni	cm 65 x 40 x 38
Potenza termica	3 kw/h
Volume riscaldabile	70m³ – 28m²
Capacità serbatoio	1,5 lt
Bruciatore	certificato UNI EN16647
Consumo l/h	0,28 l
Peso	22 Kg
Certificazioni	CE, EMC, LVD

Disponibile nei colori

Beige ral 1015

Bordeaux ral 3031

Bruciatore certificato

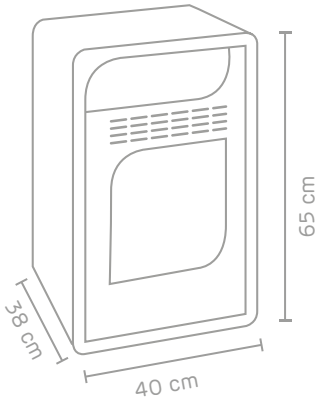

Riscaldamento a bioetanolo

Fiammetta statica

Nuovo design.
Stufa a bioetanolo, bruciatore certificato da 2 litri posto su carrello estraibile per facilitarne il riempimento.
Versione statica scalda per 3 KW/H stanze fino a 30/35 mq.
Stufa certificata secondo la normativa EN16647

ART. Bordeaux	**00232**
B.C. EAN 13	8025950002326
ART. Black	**00233**
B.C. EAN 13	8025950002333
Dimensioni Prodotto	cm 94,5 x 50 x 32
Dimensioni Cartone	cm 100 x 40 x 57
Potenza termica	3 kw/h
Capacità serbatoio	2 lt
Bruciatore	certificato UNI EN16647
Durata Combusione	6 h
Consumo l/h	0,27 l
Peso Prodotto N. W.	32 Kg
Peso Prodotto G. W.	34 Kg
Pz/cart.	1

Disponibile nei colori

Bordeaux ral 3031

Black ral 9005

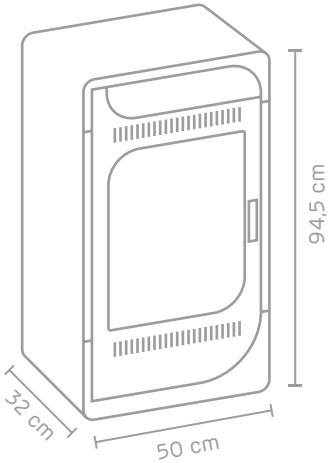

Riscaldamento a bioetanolo

Fiammetta Ventilata

Nuovo design.
Stufa a bioetanolo, bruciatore certificato da 2 litri posto su carrello estraibile per facilitarne il riempimento.
Scalda per circa 40 mq, 3,5 kw/h.
Velocità ventola regolabile tramite manopola.
Stufa certificata secondo la normativa EN16647

ART. Black	**00234**
B.C. EAN 13	8025950002340
ART. Bordeaux	**00236**
B.C. EAN 13	8025950002364
Dimensioni Prodotto	cm 94,5 x 50 x 32
Dimensioni Cartone	cm 100 x 40 x 57
Potenza termica	3,5 kw/h
Capacità serbatoio	2 lt
Bruciatore	certificato UNI EN16647
Durata Combusione	6 h
Consumo l/h	0,27 l
Peso Prodotto N. W.	32 Kg
Peso Prodotto G. W.	34 Kg
Pz/cart.	1
Certificazioni	CE, EMC, LVD

Disponibile nei colori

Bordeaux ral 3031

Black ral 9005

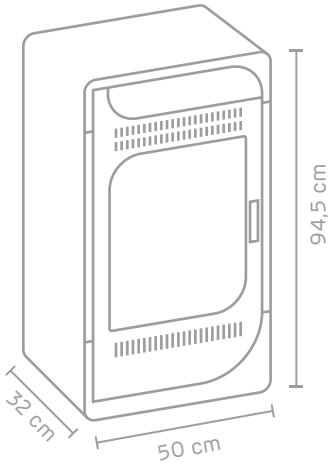

Riscaldamento a bioetanolo

Crea la tua isola espositiva

Pannello decorativo in polionda

Pannelli per allestire un'isola espositiva per camini e stufe a bioetanolo.

Articolo	99989
B.C. EAN 13	8025950999893
Dimensioni	60 x 135 cm
Dimensioni	100 x 135 cm

Riscaldamento a bioetanolo

Crea la tua parete espositiva

4 pannelli per creare un esposizione lineare di camini e stufe elettrici e bioetanolo.

Articolo	99986
B.C. EAN 13	80259509999865
Dimensioni	100 x 100 cm x 4 pannelli

Articolo	99985
B.C. EAN 13	80259509999858
Dimensioni	100 x 100 cm x 4 pannelli

Per la tua casa

Riscaldamento elettrico

Costa meno di quello che pensi... se hai il fotovoltaico è gratis!

I camini elettrici, oltre a fornire un efficace sistema di riscaldamento, ti offriranno la possibilità di godere dell'eleganza e dell'atmosfera di un autentico camino, attivando semplicemente la modalità fiamma.

Il Camino Elettrico, Cos'è e come funzionana?

- Ecologico
- Non produce sostanze o fumi dannosi per l'ambiente
- Non necessita di canna fumaria
- Non necessita di manutenzione e pulizia
- Complemento d'arredo di design
- Facile da installare e da trasportare

Riscaldamento elettrico

Chic

Camino elettrico da appendere in stile shabby. Effetto fiamma realistico con letto di brace. Dotato di telecomando. Funzione di regolazione della luminosità di fiamma.
2 potenze di regolazione riscaldamento 1400-1800W
Termostato regolabile dai 10 ai 30°
Effetto fiamma indipendente dalla funzione riscaldamento
Kit fissaggio a muro
Certificati: CE/EMC/LVD/ROHS

ART.	**00179**
B.C. EAN 13	8025950001794
Dimensioni	cm 66 x 18,5 x 52
Potenza	900 - 1800 kw/h
	230V
	60Hz
Pz/cart.	1

Leo

Pannello riscaldante in vetro nero

Pannello riscaldante da appoggio con rivestimento in vetro nero. Programmabile attraverso il display LED posto sul pannello frontale. Due regolazioni di potenza.

1. Cinque programmi di funzionamento.
2. Controllo della temperatura 5 ~ 50 gradi.
3. Con la funzione di rilevamento della finestra.
4. Protettore di surriscaldamento.
5. Il controller della temperatura,è sicuro e affidabile.
6. Elemento riscaldante in alluminio.
7. Possibilità di accensione programmata

ART.	**12702**
B.C. EAN 13	8025950127029
Dimensioni	cm 58,6 x 8,5 x 51,5
Potenza	500 - 1000 kw/h
	AC220-240V
	50 / 60Hz
Pz/cart.	1

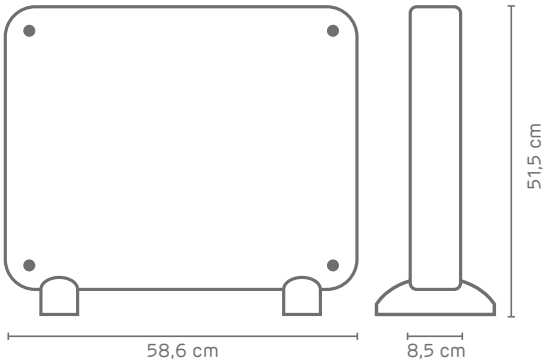

Riscaldamento elettrico

Milano
Camino elettrico

Camino elettrico moderno, da appoggio e da parete.
Kit di fissaggio a muro incluso.
Dotato di ruote per muoverlo facilmente.
Telecomando a distanza per regolare il calore e intensità luminosa della fiamma.
Materiale: legno MDF bianco avorio e finitura in acciaio verniciato nero
Certificati: CE/EMC/LVD/ROHS

ART.	**00248**
B.C. EAN 13	80259500002487
Dimensioni	cm 90 x 26,3 x 64
Potenza	750 - 1500 kw/h
	AC220-240V
	50Hz
Pz/cart.	1

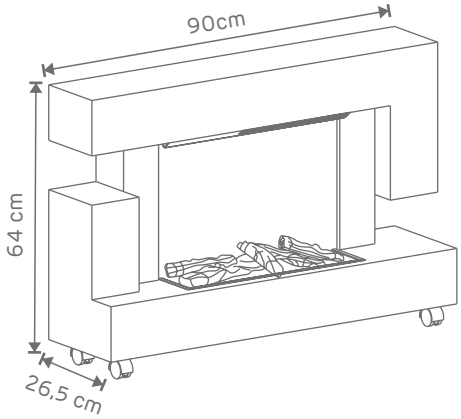

Stufa Moderna

Stufa elettrica. Effetto fiamma realistica. Dotato di telecomando a distanza per regolare il calore e l'intensità luminosa della fiamma.
Effetto fiamma indipendente dalla funzione riscaldamento.
Materiale: legno MDF bianco avorio e finitura in acciaio verniciato nero.
Certificati: CE/EMC/LVD/ROHS

ART.	**00249**
B.C. EAN 13	8025950002494
Dimensioni	cm 58,4 x 22,5 x 73,5
Potenza	1500 kw/h
	AC220-240V
	50Hz
Pz/cart.	1

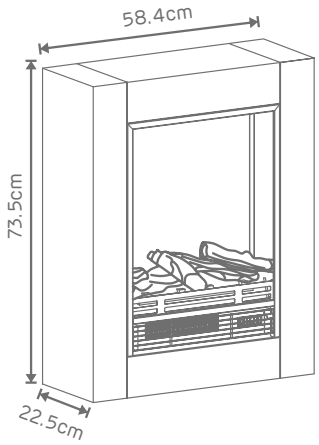

Riscaldamento elettrico

Bricchetto

Camino elettrico rifinito con effetto mattoni ed effetto legno per top e base. Il camino è composto da un inserto elettrico in acciaio e una struttura in polyform.
La struttura si presenta **già assemblata**.

L'inserto elettrico ha due impostazioni di potenza (900W – 1800W); l'effetto fiamma è molto realistico e può essere utilizzato indipendentemente dal calore. L'emissione del calore viene regolata con una manopola che imposta il livello di temperatura desiderato. Una volta raggiunto, l'inserto si spegne automaticamente.

Il camino è disponibile anche nella versione a bioetanolo (bruciatore da 1,5 lt) (cod.00260).

ART.	**00193**
B.C. EAN 13	8025950001930
Dimensioni	cm 66 x 65 x 28
Potenza	900 - 1800 kw/h
Potenza fiamma	4 W
Peso	23 Kg
Pz/cart.	1

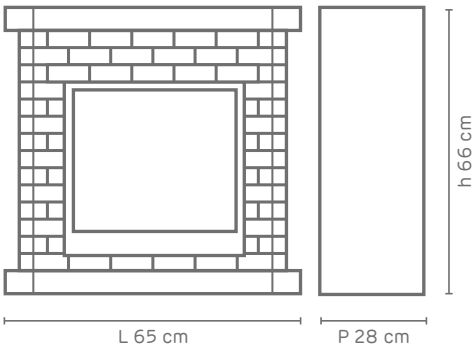

Sasso

Camino elettrico rifinito con effetto pietra ed effetto legno per top e base.
Il camino è composto da un inserto elettrico in acciaio e una struttura in polyform.

L'inserto elettrico ha due impostazioni di potenza (900W – 1800W); l'effetto fiamma è molto realistico e può essere utilizzato indipendentemente dal calore.
L'altezza della fiamma è regolabile.
Il camino è dotato di **telecomando**.
Il funzionamento può essere regolato manualmente oppure programmato. Il timer prevede 3 programmi settimanali già preimpostati con la possibilità di modificare la programmazione in base alle proprie necessità.

Il camino è disponibile anche nella versione a bioetanolo (bruciatore da 1,5 lt) (cod. 00264).

ART.	**00194**
B.C. EAN 13	8025950001947
Dimensioni	cm 90 x 80 x 30
Potenza	900 - 1800 kw/h
Potenza fiamma	4 W
Peso	35 Kg
Pz/cart.	1

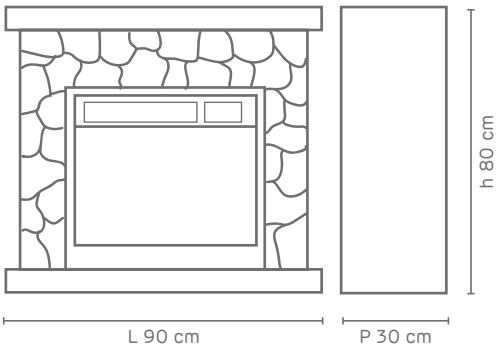

Riscaldamento elettrico

Tigullio

Camino elettrico rifinito con effetto pietra grigia. Composto da un inserto elettrico in acciaio e una struttura in polyform.

L'inserto elettrico ha due impostazioni di potenza (900W – 1800W); l'effetto fiamma è molto realistico e può essere utilizzato indipendentemente dal calore.
Il camino è dotato di telecomando.
Il funzionamento può essere regolato manualmente oppure programmato.
Il timer prevede 3 programmi settimanali già preimpostati con la possibilità di modificare la programmazione in base alle proprie necessità.

Il camino è disponibile anche nella versione a bioetanolo (bruciatore da 1,5 lt) (cod.00263).

ART.	**00178**
B.C. EAN 13	8025950001787
Dimensioni	cm 90 x 80 x 30
Potenza	900 - 1800 kw/h
	AC220-240V
	50Hz
Pz/cart.	1

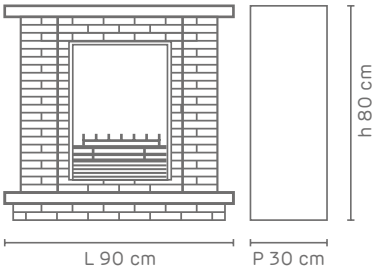

Impero

Camino elettrico rifinito, bianco effetto lucido.
Il camino è composto da un inserto elettrico in acciaio e una struttura in polyform.
La struttura si presenta **già assemblata.**

L'inserto elettrico ha due impostazioni di potenza (900W – 1800W); l'effetto fiamma è molto realistico e può essere utilizzato indipendentemente dal calore.
L'altezza della fiamma è regolabile.
Il camino è dotato di **telecomando**.
Il funzionamento può essere regolato manualmente oppure programmato.
Il timer prevede 3 programmi settimanali già preimpostati con la possibilità di modificare la programmazione in base alle proprie necessità.

Il camino è disponibile anche nella versione a bioetanolo (bruciatore da 1,5 lt) (cod.00262).

ART.	**00192**
B.C. EAN 13	8025950001923
Dimensioni	cm 93 x 89 x 34
Potenza	900 - 1800 kw/h
Potenza fiamma	4 W
Peso	42 Kg
Pz/cart.	1

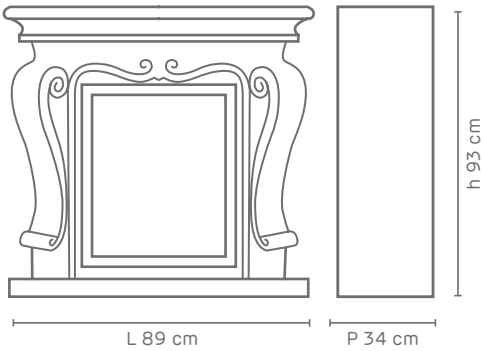

Riscaldamento elettrico

Versailles

Il camino elettrico Versailles è composto da un mantello in legno MDF verniciato di bianco e un inserto elettrico in acciaio e vetro.
Il mantello viene consegnato smontato e ha all'interno il kit viteria + istruzioni per il montaggio.
L'inserto elettrico lavora a due potenze, 1800 e 2000 W. È dotato di telecomando per il funzionamento a distanza. Sia tramite telecomando che da pannello posto sull'inserto, è possibile aumentare/diminuire la temperatura e l'intensità della fiamma nonché impostare il timer per lo spegnimento automatico.
La fiamma ha effetto naturale grazie ad un meccanismo rotante con cui viene filtrata la luce della lampadina interna all'inserto.

ART.	**00247**
B.C. EAN 13	8025950002470
Dimensioni	cm 81 x 29 x 76
Potenza	1800 - 2000 kw/h
	AC220-240V
	50Hz
Pz/cart.	1
	(2 cart. Mantello + Inserto)

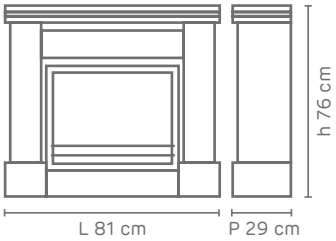

Ventilatori funzionali e di Design

Perché scegliere i ventilatori a soffitto?

Sono economici.
Se paragonati agli impianti di condizionamento, sono sicuramente più economici all'acquisto e permettono un ampio risparmio economico anche durante l'utilizzo.

Sono ecologici.
Utilizzano pochissima energia elettrica se paragonati ad un impianto di condizionamento.

Producono un fresco più naturale.
Muovendo delicatamente l'aria nella stanza dall'alto verso il basso, rendono più tollerabile per l'organismo lo spostamento dell'aria.

Sono silenziosi.
Rispetto ad un impianto di condizionamento, i ventilatori a soffitto sono molto più silenziosi.

Sono facili di montare.
A differenza di un impianto ad aria condizionata, non necessitano di personale tecnico per essere installati, né di particolari competenze o attrezzi.

Hanno un doppio uso: lampadario e ventola.
Possono essere usati sia come lampadario che come ventola, o con entrambe le funzioni combinate insieme.

Sono elementi di arredo.
Si possono trovare ventilatori a soffitto dal design rustico, moderno o retrò, perfettamente adattabili a tutti gli ambienti di casa.

Possono essere utilizzati combinati all'aria condizionata.
Se utilizzati insieme all'impianto di condizionamento, permettono di distribuire l'aria condizionata in modo più uniforme e salutare; questo permette di utilizzare il condizionatore a regimi più bassi con un conseguente risparmio sull'energia elettrica.

Ottimizzano il riscaldamento durante l'inverno.
Utilizzando la funzione di inversione del movimento delle pale, spingono l'aria calda che si accumula nelle parti alte della stanza verso il basso, permettendo così una distribuzione omogenea del calore con relativa ottimizzazione della funzione e del costo del riscaldamento durante i mesi invernali.

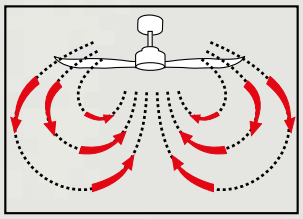

In inverno

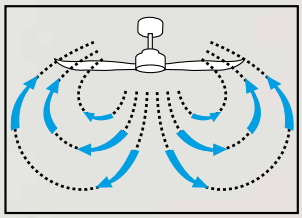

In estate

Ventilatori

Margherita
Doppia funzione Lampadario/Ventola

Margherita è un ventilatore decorativo a soffitto dotato di 6 pale in legno MDF color abete e corpo in ottone anticato.
È adatto ad essere utilizzato in **stanze di medie dimensioni** come camere da letto e cucine. Utilizzabile in 3 velocità regolabili con catena a tiro leggero. Le pale ruotano sia in senso orario che in senso antiorario per l'utilizzo estivo e invernale. Lampadina con attacco E27, 1 lampadina non inclusa. **Silenziosissimo.**

ART.	**63001**
B.C. EAN 13	8025950630017
Misure packaging	cm 39 x 21 x 24
Diametro pale	107 cm
Angolo delle pale	7°
Giri al minuto	180 ± 10 RPM
Potenza motore	220 Vat, 50Hz, 60W
Pz/cart.	1
Pz/bancale	28

3 Velocità

Kit illuminazione incluso

Ø 107 cm

Chic

Doppia funzione Lampadario/Ventola

Chic è un ventilatore decorativo a soffitto elegante in stile moderno; dotato di 4 pale in legno MDF color nichel spazzolato. È adatto ad essere utilizzato in **stanze di grandi dimensioni** come camere da letto grandi, saloni e sale da pranzo. Utilizzabile in 3 velocità regolabili con telecomando. Le pale ruotano sia in senso orario che in senso antiorario per l'utilizzo estivo e invernale. Lampadina con attacco E27, 2 lampadine non inclusa. **Silenziosissimo.**

ART.	**63003**
B.C. EAN 13	8025950630031
Misure packaging	cm 55 x 33 x 26
Diametro pale	132 cm
Angolo delle pale	7°
Giri al minuto	180 ± 10 RPM
Potenza motore	220 Vat, 50Hz, 60W
Pz/cart.	1
Pz/bancale	16

3 Velocità | Kit illuminazione incluso | Ø 132 cm | Telecomando

Ventilatori

Smart
Doppia funzione Lampadario/Ventola

Smart è un ventilatore decorativo a soffitto, duttile e moderno; dotato di 3 pale in ABS color nichel spazzolato.
È adatto ad essere utilizzato in **stanze di piccole dimensioni** come piccole camere da letto o cucine. Utilizzabile in 3 velocità regolabili con telecomando. Sono incluse le lampadine a LED (24 W) a luce bianca.
Silenziosissimo.

ART.	**63004**
B.C. EAN 13	8025950630048
Misure packaging	cm 48 x 32 x 34
Diametro pale	90 cm
Angolo delle pale	7°
Giri al minuto	180 ± 10 RPM
Potenza motore	220 Vat, 50Hz, 60W
Pz/cart.	1
Pz/bancale	20

3 Velocità | Kit illuminazione incluso | Ø 90 cm | Telecomando

Rondine

Doppia funzione Lampadario/Ventola

Rondine è un ventilatore decorativo a soffitto dotato di 3 pale in ABS. È adatto ad essere utilizzato in **stanze di grandi dimensioni** come camere da letto grandi, saloni e sale da pranzo. Utilizzabile in 5 velocità regolabili con telecomando a distanza. Le pale ruotano sia in senso orario che in senso antiorario per l'utilizzo estivo e invernale. E' inclusa la lampadina a LED (12 W) con tre possibilità di colore. **Silenziosissimo.**

Art. Nero	**63005**
B.C. EAN 13	8025950630055
Art. Bianco	**63008**
B.C. EAN 13	8025950630086
Misure packaging	cm 65 x 23 x 39
Diametro pale	132 cm
Angolo delle pale	7°
Giri al minuto	180 ± 10 RPM
Potenza motore	220 Vat, 50Hz, 60W
Pz/cart.	1
Pz/bancale	20

5 Velocità | Kit illuminazione incluso | Ø 132 cm | Telecomando

Ventilatori

Moderno
Doppia funzione Lampadario/Ventola

Moderno è un ventilatore decorativo a soffitto dotato di 4 pale in MDF a due facce: da un lato color grigio e dall'altro color legno abete.
E' adatto ad essere utilizzato in grandi dimensioni come camere da letto grandi, saloni e sale da pranzo.
Utilizzabile in 3 velocità, regolabili con telecomando. Dotato di motore potente e silenzioso.
Le pale ruotano sia in senso orario che in senso antiorario, per l'utilizzo estivo e invernale.
Kit luce E27, 2 lampadine non incluse.
Silenziosissimo.

ART.	**63007**
B.C. EAN 13	8025950630079
Misure packaging	cm 55 x 33 x 26
Diametro pale	122 cm
Angolo delle pale	7°
Giri al minuto	190 ± 10 RPM
Potenza motore	220 Vat, 50Hz, 60W
Pz/cart.	1
Pz/bancale	16

3 Velocità

Kit illuminazione incluso

Ø 122 cm

Telecomando

doppia pala in dotazione

Faretto

Ventilatore a soffitto Lampadario/Ventola

Faretto è un ventilatore a soffitto moderno ed elegante, dotato di 4 pale in MDF.
La pala è reversibile a due colori: silver e legno chiaro.
È adatto ad essere utilizzato in stanze di grandi dimensioni come camere da letto, saloni e sale da pranzo.
Utilizzabile in 3 velocità regolabili.
Dotato di 3 lampadine LED (5 W cad.)
È predisposto per essere utilizzato anche tramite **telecomando a distanza**.
Le pale ruotano sia in senso orario che in senso antiorario per l'utilizzo estivo e invernale.

ART.	**63009**
B.C. EAN 13	8025950630099
Misure packaging	cm 54 x 30 x 24
Diametro pale	132 cm
Angolo delle pale	7°
Giri al minuto	180 ± 10 RPM
Potenza motore	220 Vat, 50Hz, 60W
Pz/cart.	1
Pz/bancale	16

3 Velocità

Kit illuminazione incluso

Ø 132 cm

Telecomando

pala reversibile in dotazione

Ventilatori

GHOST CLASSIC

Ventilatore a soffitto con pala a scomparsa

Ghost è un lampadario decorativo da soffitto dotato di **3 pale in ABS trasparente a scomparsa**, vengono attivate tramite telecomando all'occorrenza.

È adatto ad essere utilizzato in grandi spazi o piccoli. Il diametro a pala aperta è di 107 cm, idoneo per cucine, camere da letto, saloni e sale da pranzo.

Utilizzabile in 3 velocità, regolabili con telecomando.

Dotato di motore potente e silenzioso.

Le pale ruotano sia in senso orario che in senso antiorario, per l'utilizzo estivo e invernale. Dotato di una tavolozza Led per una potenza di 32W, in 3 colori. Diametro Lampadario 50 cm.

ART.	**63011**
B.C. EAN 13	8025950630116
Misure packaging	cm 55 x 55 x 31
Diametro pale	107 cm
Angolo delle pale	13°
Giri al minuto	240 ± 10 RPM
Potenza motore	240 Vat, 50Hz, 65W
Pz/cart.	1
Pz/bancale	8

3 Velocità | Kit illuminazione incluso | Ø 107 cm | Telecomando

Ghost, il ventilatore a soffitto che si trasforma in elegante lampadario.

Con il telecomando a distanza aziona. Le pale nascoste sopra al lampadario e si trasforma in un efficace ventilatore a soffitto.

fredda | naturale | calda

Brio
Ventilatore con nebulizzatore

Brio è un ventilatore con doppia funzione **ventola/nebulizzazione**. Le due funzioni possono essere usate anche separatamente. Utilizzabile in 3 velocità regolabili con telecomando.

3 programmi: Vento, normale e sleep.

Volume di nebulizzazione regolabile.

3 pale trasparenti ed elicoidali.

Solida base e robusta griglia di protezione

Possibilità di aggiungere nel serbatoio dell'acqua prodotti Anti-zanzare!

ART.	**63101**
B.C. EAN 13	8025950631014
Misure packaging	cm 40 x 40 x 125
Diametro pale	40 cm
Capacità serbatoio	2,5 L
Autonomia	7,5 h
Potenza motore	220-240 Vat, 50Hz, 70W
Pz/cart.	1
Pz/bancale	20

3 Velocità | Funzione nebulizzazione | Ø 40 cm | Telecomando

GMR
FOR FIRE AND FUN

Affidabilità +
Riparabilità =
Durabilità

DIRITTO A RIPARARE

Sostieni e promuovi il **DIRITTO A RIPARARE**
Aderisci alla **Catena della sostenibilità**

ACQUISTO SICURO

+

RICAMBI REPERIBILI

+

RIPARAZIONE FAI DA TE

Ci impegniamo allo sviluppo di una strategia che promuova la vendita e l'assistenza per **abbandonare l'economia dell'usa e getta** e sostenere il **DIRITTO A RIPARARE!**

I nostri prodotti saranno assemblati secondo criteri di progettazione e montaggio che rendano facile la riparazione in caso di usura, guasto o malfunzionamento, anche dall'utente stesso. Parti di ricambio e istruzioni saranno resi disponibili per facilitare la riparazione.

GMR Trading srl - Noviglio (MI) Italy - **www.gmrtrading.it**

Sii il cambiamento che vuoi vedere nel mondo.

(Gandhi)

Timbro del rivenditore

GMR Trading srl
Via Don Minzoni, 8
S.ta Corinna di Noviglio (MI)
Tel. 02 91180068
Fax 02 91180075
www.gmrtrading.it

Progetto grafico e impaginazione: www.sicreagrafica.it